БЛОК ПРЕДОХРАНИТЕЛЬ-ВЫКЛЮЧАТЕЛЬ серии БПВ

Производим и поставляем
Товар сертифицирован
ГОСТ Р 51321.1-2007; ГОСТ 32397-2013
Гарантийный срок - 2 года со дня ввода в эксплуатацию.

1. Назначение.

Блоки предохранители-выключатели БПВ предназначены для коммутации (отключения) силовых электрических цепей без нагрузки с номинальным напряжением до 380В переменного тока частотой 50Гц и постоянного тока 220В и для защиты электрических цепей от токов перегрузки и токов короткого замыкания.
Блоки устанавливаются в устройствах распределения электрической энергии, в том числе в низковольтных комплектных устройствах (щитках, сборках, шкафах и т.д.)

2. Структура условного обозначения.

БПВ - Х УЗ
1 2 3

1. БПВ - блок предохранитель-выключатель;
2. Условное обозначение номинального рабочего тока:
   1 – 100А; **2** – 250А; **4** – 400А.
3. Условное обозначение климатического исполнения (**У**) и категории размещения (**3**) по ГОСТ 15150.

3. Номенклатура и краткие технические характеристики.

Наименование	Номинальный рабочий ток In, А	Тип предохранителя	Степень защиты	Артикул
БПВ-1 У3	100	ПН-2	IP41	ET551487
БПВ-2 У3	250	ПН-2	IP41	ET520937
БПВ-4 У3	400	ПН-2	IP41	ET520938

4. Габаритные и установочные размеры.

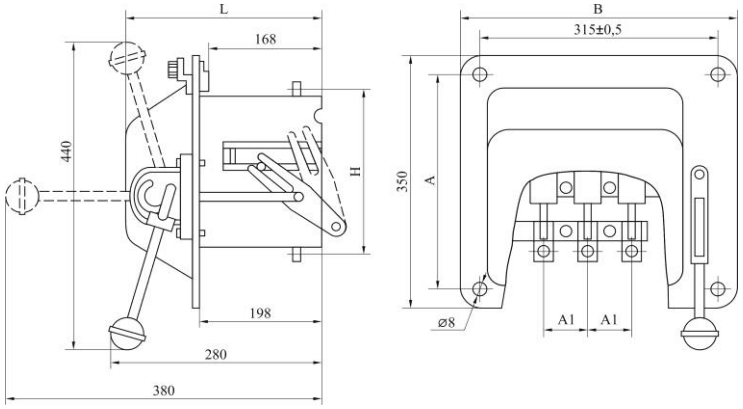

Тип	Размер, мм				
	B	H	A	A1	L
БПВ-1 У3	250	157	215	60	215
БПВ-2 У3	350	190	315	90	240
БПВ-4 У3	350	250	315	90	240

5. Основные технические характеристики.

		БПВ-1 У3	БПВ-2 У3	БПВ-4 У3
Номинальный рабочий ток In, А		100	250	400
Номинальное рабочее напряжение Ue, В	переменное	380/50Гц		
	постоянное	220		
Число полюсов		3		
Номинальная рабочая отключающая способность Ics, А		100		40
Режим работы		продолжительный		
Износостойкость, циклов ВО	механическая	5 000		
	коммутационная	2 500		
Степень защиты (со стороны управляющего элемента)		IP41		
Климатическое исполнение и категория размещения		У3		